SAVE TREES DOWNLOAD PDF

CE

BG

LIFE HOMEINTEGRATION

ACER + RG1R DL2

ЕЛЕКТРОМЕХАНИЧЕН РЕДУКТОР ЗА ПЛЪЗГАЩИ СЕ ПОРТАЛИ С ВГРАДЕН КОНТРОЛЕР

ИНСТРУКЦИИ И ПРЕДУПРЕЖДЕНИЯ ЗА ИНСТАЛИРАНЕ, ИЗПОЛЗВАНЕТО И ПОДДРЪЖКАТА

за портали с тегло между 400 и 2000 кг





ОБЩ ИНДЕКС

1 Общи инструкции за безопасност 3
1.1 Важни предупреждения за безопасност 3
1.2 Изисквания за монтаж 5
1.3 Обща информация 5
1.4 Данни за производителя 6
1.5 Предназначение и условия на експлоатация 6
1.6 Въвеждане в експлоатация 6
1.7 Изпитване 7
2 Технически характеристики 8
2.1 Технически данни 8
2.2 Предупреждения и ограничения за употреба 8
2.3 Габаритни размери 9
3 Инструкции за монтаж 9
3.1 Закрепващи плочи 9
3.2 Монтаж на закрепващата пластина 10
3.3 Монтаж на мотор-редуктора 11
3.4 Закрепване на зъбната рейка 11
3.5 Закрепване на скобите за крайно положение 12
3.6 Ръчно отключване 13
4 Кабелна връзка на мотор-редуктора 13
4.1 Поставяне на кабели в мотор-редуктора 14
4.2 Свързване на електронния контролер 15
5 Конфигурация на контролния модул 18
5.1 Енергоспестяване 18
5.2 Пълно нулиране 19
5.3 Първоначално автоматично програмиране 19
6 Управление на дистанционните управления 20
6.1 Запаметяване на дистанционно управление 20
6.2 Изтриване на дистанционно управление 20
6.3 Изтриване на всички дистанционни управления 21
7 Настройка на опциите 21
7.1 Автоматично затваряне 21
8 Настройки на силата и чувствителността 22
8.1 Настройка на силата 22
8.2 Чувствителност на откриване на препятствия 22
9 Меню „Опции“ 23
9.1 Меню с опции 1 23
9.2 Меню с опции 2 23
10 Програмиране на дистанционното управление по радио 24
10.1 Пълно отваряне (10 s.) 24
10.2 Частично отваряне (10+3 s.) 24
10.3 Многофункционално реле (10+3+3 s.) 24
11 Ръководство за отстраняване на проблеми 25
12 Инструкции и предупреждения за потребителя 29
13 Декларация за съответствие с ЕО 31

1 ОБЩИ ИНСТРУКЦИИ ЗА БЕЗОПАСНОСТ

1.1 ВАЖНИ ПРЕДУПРЕЖДЕНИЯ ЗА БЕЗОПАСНОСТ

ВНИМАНИЕ

Прочетете внимателно следните предупреждения, преди да пристъпите към монтажа. Обърнете специално внимание на всички указания „Внимание“, съдържащи се в текста. Неспазването на тези указания може да наруши правилното функциониране на системата, да създаде ситуации на сериозна опасност за безопасността на оператора и потребителите, както и да причини материални щети на вещи и компоненти на системата.

- Настоящото ръководство е предназначено изключително за професионални монтажници. Монтажът на автоматизацията изисква практически и теоретични познания по механика, електротехника, електроника, както и познания за действащото законодателство и нормативни изисквания в сектора. Производителят си запазва правото да внася промени в настоящия документ без предизвестие.
- След инсталирането на електромеханичния задвижващ механизъм на крайния потребител е забранено да извършва настройки, промени или намеси в командния център, които са запазени изключително за квалифициран персонал.
- Инсталаторите трябва да работят в съответствие с действащите нормативни актове и техническите стандарти, приложими за моторизираните портали, с особено внимание към стандартите:
- EN 12453 безопасност при употреба на моторизирани врати (изисквания и методи за изпитване);
- EN 12978 – защитни и предпазни устройства (изисквания и методи за изпитване).
- Указанията, дадени в това ръководство, трябва да се спазват по време на всички етапи: монтаж, свързване, настройка, изпитване, програмиране и поддръжка на централата. Производителят не носи отговорност за щети на вещи или хора, произтичащи от неспазването на настоящите инструкции.
- Съхранявайте наръчника на сигурно, сухо и леснодостъпно място, така че да може да бъде бързо консултиран при необходимост.
- По време на монтажа, свързването, изпитванията за работа и използването на централата спазвайте всички приложими правила за безопасност и предотвратяване на злополуки.
- За да се гарантира безопасност и максимална надеждност, използвайте само оригинални резервни части, аксесоари и крепежни елементи или такива, които са изрично одобрени от производителя.
- Не извършвайте неразрешени промени по никое устройство или компонент на системата. Такива промени могат да причинят неизправности, да нарушат съответствието с нормите и да анулират всякаква отговорност на производителя.
- Контактът на течности с централата е опасен: незабавно прекъснете електрозахранването и се свържете със сервизната служба на производителя.
- В случай на повреди или проблеми, които не могат да бъдат разрешени, като се следват указанията в настоящото ръководство, се свържете с оторизираната сервизна служба.
- Дръжте електромеханичния актуатор далеч от източници на топлина, открит огън и запалими вещества, които могат да причинят неизправности или пожари.
- Съхранявайте задвижващия механизъм в затворени и сухи помещения, при стайна температура между –20 °C и +70 °C и повдигнат от земята.

Задължително е автоматизацията да бъде обозначена с ясно видими предупредителни табели в съответствие с изискванията на Директива 2006/42/ЕО за машините и действащите нормативни актове.
Ако автоматизацията е предназначена изключително за преминаване на превозни средства, трябва да бъдат поставени две табели за забрана на пешеходното движение, едната отвътре, а другата отвън.

ВНИМАНИЕ – ЛПС (ЛИЧНИ ПРЕДПАЗНИ СРЕДСТВА)

Инсталаторът трябва да използва всички лични предпазни средства (ЛПС), предвидени от закона (ръкавици, каска, обувки за безопасност, защитни очила и др.) по време на всички етапи на инсталиране, поддръжка и изпитване на системата.

ВНИМАНИЕ – ДЕЦА И ЖИВОТНИ

Информирайте крайния потребител, че деца и домашни любимци не трябва да стоят или да се приближават в радиуса на действие на автоматизацията. Съхранявайте дистанционни управления, предаватели и всякакви устройства за управление извън техния обсег.

ВНИМАНИЕ – РИСК ОТ ЗАКЛЕЩВАНЕ

Уверете се, че рискът от заклещване между портата и неподвижните части, както при отваряне, така и при затваряне, е сведен до минимум чрез правилната инсталация на предпазните устройства и механичните ограничители. Поставете трайно предупредителни табели срещу заклещване на добре видими места или в близост до стационарните команди.

ВНИМАНИЕ – ПОЧИСТВАНЕ И ПОДДРЪЖКА

Операциите по почистване и поддръжка трябва да се извършват изключително от квалифициран персонал, способен да работи безопасно и в съответствие с действащите нормативи. Преди всякаква намеса изключете напълно устройството от електрическата мрежа. Намесата на неупълномощен персонал може да компрометира правилното функциониране на оборудването и да представлява опасност за хората.

ВНИМАНИЕ – РЪЧНО ОТКЛЮЧВАНЕ

Бъдете внимателни при задействане на устройството за ръчно отключване, тъй като може да възникнат непредвидени движения на портата при наличие на дисбаланс или механични повреди.

ВНИМАНИЕ – ПЕРИОДИЧНИ ПРОВЕРКИ

- Проверявайте за евентуални признаци на износване или повреди по системата, по-специално по водачите, точките на плъзгане, колелата, механичните ограничители и носещите конструкции.
- Проверявайте ефективността на защитните и предпазните устройства. В случай на неизправност, извършете регулиране или възстановяване. Ако проблемът продължава, свържете се с оторизирания център за техническа помощ.

Ако по време на проверките бъдат открити дефекти или аномалии, които могат да компрометират безопасността, и са необходими ремонти или настройки, използването на системата е забранено до пълното възстановяване на условията за безопасност.

След монтажа се уверете, че портата не навлиза в обществени пътища или тротоари по време на движението си и че всички защитни и предпазни устройства функционират както е предвидено. Важно е да се информира потребителят, че системата не е предназначена за използване от лица с намалени физически, сензорни или умствени способности или без опит и познания, освен ако не са под надзора на лице, отговорно за тяхната безопасност.

За да се намали рискът от сблъсък в зоните на движение на портата, е задължително да се монтират

две фотоелементи на височина около 500 mm от земята, които да откриват наличието на препятствия, и/или чувствителен сензор по основния профил на сблъсък, в съответствие с действащите нормативни изисквания.
Задвижването не може да се използва с подвижна част, включваща пешеходна врата, освен ако не са взети подходящи мерки за блокиране и задвижването може да се активира само когато пешеходната врата е затворена и в безопасно положение.
Среднопретегленото ниво на звуково налягане (LpA) е по-ниско от 70 dB(A).

1.2 ИЗИСКВАНИЯ ЗА МОНТАЖ

- По време на монтажа е необходимо да се спазват действащите нормативни изисквания и техническите стандарти, приложими за моторизираните плъзгащи се портали.
- Преди да монтирате задвижващия механизъм, проверете дали портата е в добро механично състояние, правилно изравнена и балансирана, и дали се плъзга лесно, без необичайно триене, по цялата си дължина.
- Проверете дали посочените на задвижващия механизъм граници на работна температура са съвместими с мястото на монтаж и дали автоматизацията не се монтира на надморска височина над 2 000 м, освен ако производителят не е декларирал конкретна пригодност. Мястото на монтаж не трябва да е изложено на наводнения, нито да има силни източници на топлина, открит огън или риск от експлозия, нито корозивни вещества или агресивна атмосфера.
- Ако се монтира управление от типа „човек на място“, то трябва да бъде разположено на място с пряка видимост към зоната на движение, но на безопасно разстояние от движещите се части. Ако не се задейства с ключ, то трябва да бъде монтирано на минимална височина от 1,5 м и да не е достъпно за обществеността.
- Професионалният монтажник е отговорен за анализа на рисковете и за правилната настройка на предпазните устройства на автоматизацията.
- Проверете дали всички устройства, които ще се монтират (фотоелементи, сензорни ленти, команди и др.), са съвместими с задвижващия механизъм и с командния център. Не продължавайте, ако дори едно устройство се окаже неподходящо за предвидената употреба.
- По време на монтажа предпазете централата, за да избегнете попадането на течности (дъжд, конденз) и/или чужди тела (прах, пръст, чакъл, насекоми и др.).
- Централата и задвижващото устройство трябва да бъдат свързани към електрозахранваща линия, отговаряща на действащите норми, снабдена със заземяване и с разделително устройство, което гарантира пълно изключване на инсталацията, с разстояние на отваряне на контактите, съответстващо на категория III на пренапрежение.
- В случай на повреда на захранващия кабел, подмяната трябва да се извършва изключително от квалифициран персонал или от оторизирана сервизна служба.
- Опаковъчните материали трябва да се изхвърлят в съответствие с действащите местни разпоредби за отпадъците.

1.3 ОБЩА ИНФОРМАЦИЯ

Забранено е възпроизвеждането, дори частично, или преводът на настоящото ръководство на какъвто и да е език без предварително писмено разрешение от LIFE Home Integration.
Всички права запазени. LIFE Home Integration не носи отговорност за щети или неизправности, произтичащи от неправилен монтаж, неправилна употреба на продуктите или използване на командния център с устройства на други производители, които не са обявени за съвместими. В такива случаи гаранцията на продукта също се анулира. Неспазването на инструкциите, съдържащи се в настоящото ръководство, по-специално тези, посочени в глава „Общи инструкции за безопасност“, може да доведе до щети на имущество и хора, за които LIFE Home Integration не носи отговорност. Производителят не носи отговорност за щети, произтичащи от неспазване на инструкциите за съхранение и поддържане на продуктите.

С цел непрекъснато подобряване на своите продукти, LIFE Home Integration си запазва правото да внася промени по всяко време и без предизвестие. Настоящият документ описва състоянието на продукта към момента на пускането му на пазара.

1.4 ДАННИ ЗА ПРОИЗВОДИТЕЛЯ

LIFE Home Integration е производител на задвижващия механизъм ACER R DL + RG1R DL2 и притежател на всички права, свързани с настоящия документ.

- Производител: LIFE Home Integration
- Адрес: Via Sandro Pertini, 3/5 – 31014 Colle Umberto (TV) Италия
- Телефон: + 39 0438 388592
- Факс: + 39 0438 388593
- Уебсайт: www.homelife.it
- E-mail: info@homelife.it

Идентификационната табелка, съдържаща данните на производителя, е поставена върху задвижващия механизъм и посочва типа на продукта и датата на производство (месец/година). За техническа или търговска информация, заявка за техническа намеса или резервни части, клиентът може да се свърже с производителя или с регионалния представител, от когото е закупен продуктът.

1.5 ПРЕДНАЗНАЧЕНИЕ И УСЛОВИЯ НА ЕКСПЛОАТАЦИЯ

Електромеханичният актуатор ACER е проектиран изключително за автоматизация на плъзгащи се портали. Всяка друга употреба се счита за неправилна и следователно е забранена.

Задвижващият механизъм трябва да се използва изключително с съвместими контролни центрове LIFE Home Integration. Задвижващият механизъм и контролният център трябва да се инсталират и използват само в идеално техническо състояние, в подходящи помещения и при пълно спазване на инструкциите за монтаж, употреба и безопасност. Всички неизправности, които могат да застрашат безопасността, трябва да бъдат отстранени, преди системата да бъде пусната отново в експлоатация.

Автоматизираните портали трябва да отговарят на европейските директиви, действащите нормативни актове и приложимите технически стандарти, по-специално на EN 12604 за механичните изисквания.

Задвижващият механизъм е подходящ само за портали с тегло и размери, попадащи в границите, посочени в глава „Размери и ограничения за употреба“.

Неправилната употреба, която не съответства на настоящите инструкции, води до изключване на всякаква отговорност от страна на производителя и до отпадане на гаранцията.

1.6 ВЪВЕЖДАНЕ В ЕКСПЛОАТАЦИЯ

Лицето, което извършва приемането, трябва да изпълни всички предвидени проверки, като ги определи в зависимост от наличните рискове и специфичните условия на инсталацията. Необходимо е да се увери, че инсталацията е в съответствие с действащите нормативни актове и приложимите технически стандарти.

Етапите на приемане и функционално изпитване са от основно значение за гарантиране на максимална експлоатационна безопасност и правилно функциониране на автоматизацията. Процедурите за изпитване могат да се използват и като референция за периодичните рутинни проверки, както на автоматизацията, така и на свързаните с нея устройства за безопасност и аксесоари.

Автоматизацията може да бъде тествана само след настройка на безопасна сила на удара, регулирана до минималната стойност, съвместима с правилното функциониране и в съответствие с действащите нормативни изисквания.

По време на всички маневри на портата винаги поддържайте безопасно разстояние и дръжте неоторизираните лица настрана. Никога не докосвайте портата или подвижните части по време на движенията на отваряне или затваряне. Преминавайте само когато портата е напълно отворена и неподвижна, като избягвате да пресичате зоната по време на движението.

ВНИМАНИЕ - НЕИЗПРАВНОСТИ

В случай на неизправности (необичаен шум, прекъсвания в движението, внезапни спирания и др.) незабавно преустановете използването на автоматиката. Неспазването на тази указание може да доведе до сериозни опасности, риск от инциденти и/или повреди на портата и автоматиката.

ВНИМАНИЕ – ОСТАТЪЧНИ РИСКОВЕ

По време на движението на портата съществуват следните остатъчни рискове:
- удар и притискане срещу основния затварящ ръб;
- удар и притискане в зоната на отваряне;
- притискане и заклещване между подвижни и неподвижни части;
- механични рискове, свързани с движението на портата и допълнителните части.

1.7 ИЗПИТВАНЕ

По време на изпитването проверете дали измерването на силата на удара на портата е било извършено в съответствие с действащите норми и дали са спазени всички указания, посочени в главата „Общи инструкции за безопасност“.
Проверете дали автоматиката е правилно настроена и дали системите за защита и отключване функционират правилно.

ВНИМАНИЕ – КВАЛИФИЦИРАН ПЕРСОНАЛ

След приключване на приемането зададените параметри не трябва да се променят, освен от квалифициран и упълномощен персонал. Ако се наложат последващи настройки (например на стойностите на силата или чувствителността към препятствия), трябва да се повторят проверките за приемане, предвидени в действащите нормативни изисквания. Автоматизацията може да се използва само след положителен резултат от всички проверки. Не се разрешава използването в временни, пробни или несъответстващи условия.

1.7.1 Документация, която трябва да се предаде на собственика

След приключване на инсталацията и изпитванията инсталаторът трябва да предаде на собственика на инсталацията документацията, предвидена в действащите нормативни актове, свързана с инсталираната автоматизация. По-конкретно трябва да бъдат предадени:
- доклад или протокол от изпитването на автоматизацията, включващ функционални проверки на устройствата за безопасност и измерване на работните сили съгласно приложимите нормативни изисквания.
- Декларация за съответствие на автоматизацията, изготвена от инсталатора съгласно Директива за машините 2006/42/ЕО (Законодателен декрет 17/2010).
- инструкции за употреба и предупреждения за безопасност, предназначени за крайния потребител, съдържащи указания за правилната употреба на автоматизацията, остатъчните рискове и начините на действие на ръчното отключване. Инструкциите за употреба и поддръжка могат да бъдат предоставени на хартиен носител или да бъдат достъпни в цифров формат чрез подходяща препратка (линк или QR код) за изтегляне.
- регистър или книжка за поддръжка, която да се използва за регистриране на проверките, поддръжката и ремонтите през целия експлоатационен срок на инсталацията.

Инсталаторът трябва също така да информира собственика за необходимостта от периодично извършване на предвидените операции по поддръжка.
Освен това инсталаторът носи отговорност за:

- да постави трайно и на видно място етикет, отнасящ се до ръчното управление на системата (устройство за отключване);
- да постави на портата табелка с маркировка CE, съдържаща най-малко: име и адрес на отговорното лице за монтажа и изпитването, тип автоматизация (модел, регистрационен номер, година на монтаж) и маркировка CE;
- да съхранява техническата документация на автоматизацията, като я предоставя на компетентните органи при поискване.

2 ТЕХНИЧЕСКИ ХАРАКТЕРИСТИКИ

2.1 ТЕХНИЧЕСКИ ДАННИ

		AC4	AC6	AC8	AC12	AC15	AC20
Захранване	Vac-Hz	230 - 50/60					
Консумирана мощност	W	230					
Макс. Мощност	W	250	280	300	350	400	450
Макс. ток	A	1	1,2	1,4	1,5	1,6	1,8
Тяга	N	500	700	900	1200	1500	1800
Макс. пусков въртящ момент	Nm	30	40	50	60	70	80
Макс. скорост	м/мин	10	8	8	8	8	8
Интермитентност на работа	%	35	35	35	35	50	40
Време непрек. работа	мин	15	15	10	10	20	15
Макс. тегло на портата	кг	400	600	800	1200	1500	2000
Клас на изолация		D					
Степен на защита	IP	44 (модел R) или 55 (модел RM)					
Работна температура	°C	-20 / +70					
Звуково налягане	dB	LpA-70					
Система за спиране		2 крайни изключвателя: електромеханични (модел R) или магнитни (модел RM)					
Смазване		мазнина	мазнина	масло	масло	масло	масло
Тегло на двигателя	кг	12	12	14	14	15	15
Електронно управление		RG1R DL2 (вградена)					

2.2 ПРЕДУПРЕЖДЕНИЯ И ОГРАНИЧЕНИЯ ЗА УПОТРЕБА

Правилното приложение на автоматизацията ACER към плъзгаща се врата зависи от съпротивленията при плъзгане.

- Проверете дали съпротивленията при плъзгане (структурни и дължащи се на външни фактори като вятър, отломки, лед и др.) са съвместими с автоматизацията.
- Измерете силата, необходима за придвижване на крилото по цялата дължина на траекторията.
- Уверете се, че тази сила не надвишава 50% от стартовия въртящ момент на автоматизацията.
- Характеристики и продължителност
- Определете броя на маневрите на час, последователните маневри и скоростта на работа въз основа на реалните условия на използване.
- Вземете предвид индекса на натоварване, който влияе върху експлоатационния живот на продукта.

2.3 ГАБАРИТНИ РАЗМЕРИ

Зоната за монтаж на мотор-редуктора трябва да разполага с необходимото пространство за безопасно извършване на поддръжка и операции по ръчно отключване.

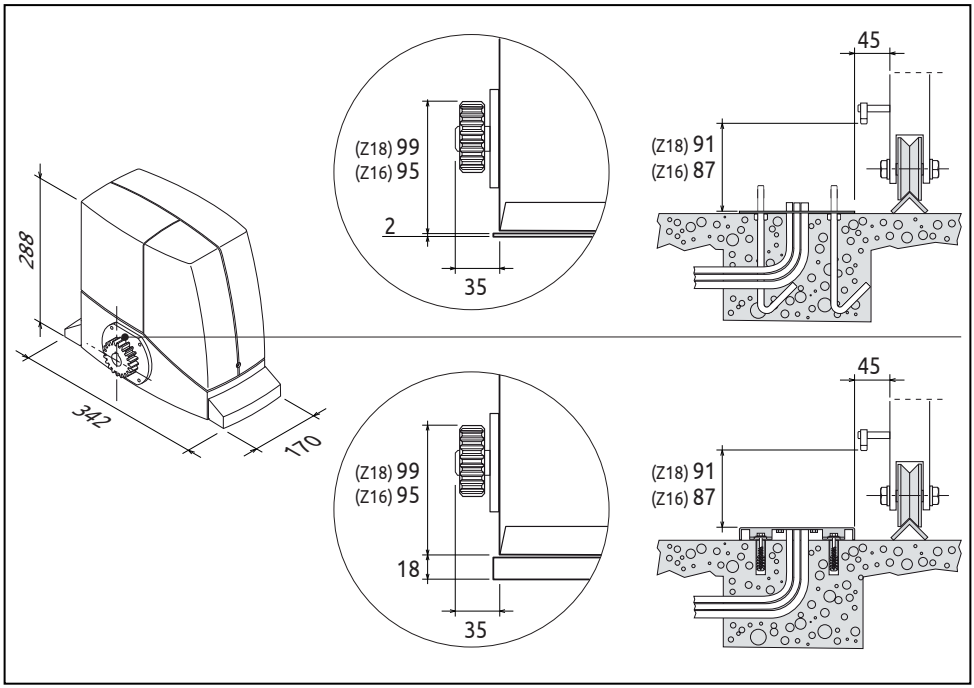

3 ИНСТРУКЦИИ ЗА МОНТАЖ

3.1 ЗАКРЕПВАЩИ ПЛОЧИ

Налични са две фиксиращи пластини: стандартната плоска пластина (дебелина 2 mm) и пластина PLUS (дебелина 18 mm), подходяща за вграждане в бетон.

Платката за закрепване има само една правилна позиция на монтаж спрямо крилото на портата, както е показано на фигурата (отвор за кабели вляво). Ориентацията не се променя в зависимост от посоката на отваряне или затваряне на портата.

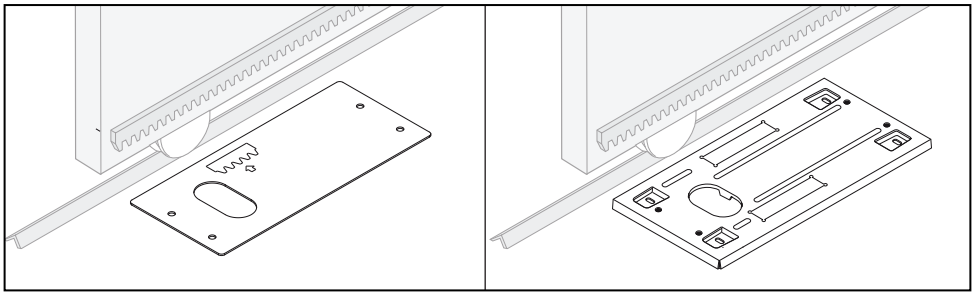

Подгответе тръбите за преминаване на електрическите кабели, като ги изведете на подходящо разстояние и ги уплътните, за да предотвратите попадането на отпадъци.

3.2 МОНТАЖ НА ЗАКРЕПВАЩАТА ПЛАСТИНА

Стандартна пластина (вграждане в прясно бетон)

- Подгответе плочата за вграждане, като я закрепите към приложените анкери с помощта на съответните гайки и шайби. Уверете се, че главите на анкерите изпъкват от плочата с 28–32 mm.
- Поставете анкерите в свежия бетон, като проверите правилното нивелиране на плочата и успоредността с крилото.
- Изчакайте бетонът да се втвърди напълно, преди да махнете горните гайки и шайби, които по-късно ще се използват за закрепване на мотор-редуктора.

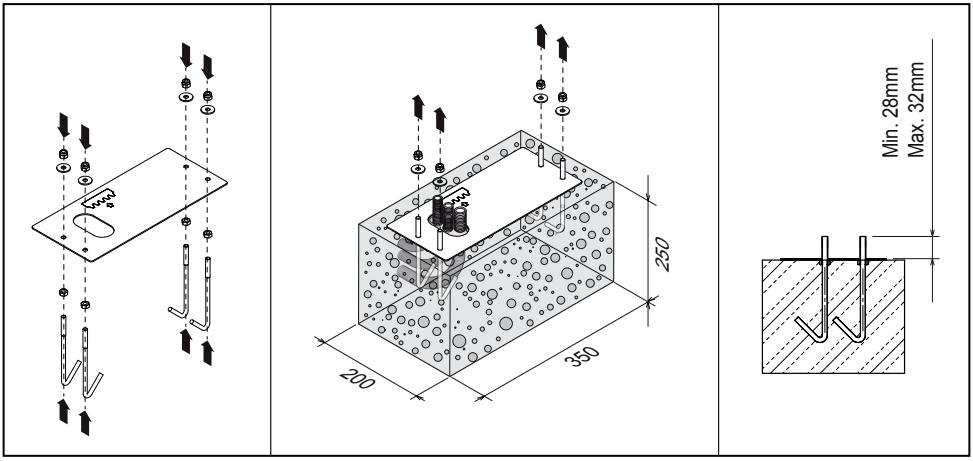

Пластина PLUS (фиксиране с дюбели)

- Закрепете плочата към бетонната основа с 4 разширителни дюбела.

Пластина PLUS (вграждане в прясното бетонно тяло)

- Вградете плочата в свежия бетон, като се уверите, че двете „L“-образни анкерни лопатки са отворени.

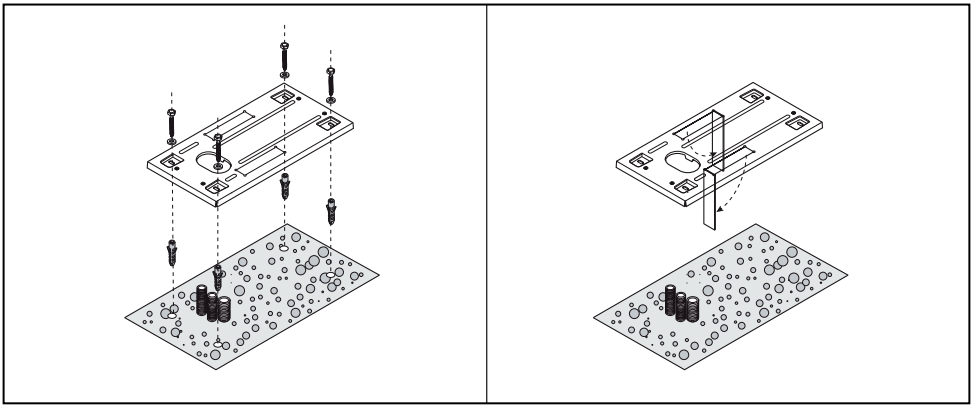

ВНИМАНИЕ – БЕТОН

При тежки работни условия или за портали с тегло над 300 кг, анкерната пластина трябва да бъде вградена в бетона.

3.3 МОНТАЖ НА МОТОР-РЕДУКТОРА

- Свалете капака на мотор-редуктора, като развиете винтовете. Поставете мотор-редуктора върху анкерната пластина, така че да е успоредно на портата, и завийте, без да затягате, четирите винта M10 със съответните шайби.
- Извършете вертикална настройка на мотор-редуктора, като въздействате върху 4-те нивелиращи винта с помощта на специалния ключ. Закрепете окончателно мотор-редуктора, като затегнете двата болта M10 с помощта на специалния ключ. Накрая монтирайте капаците на крачетата.

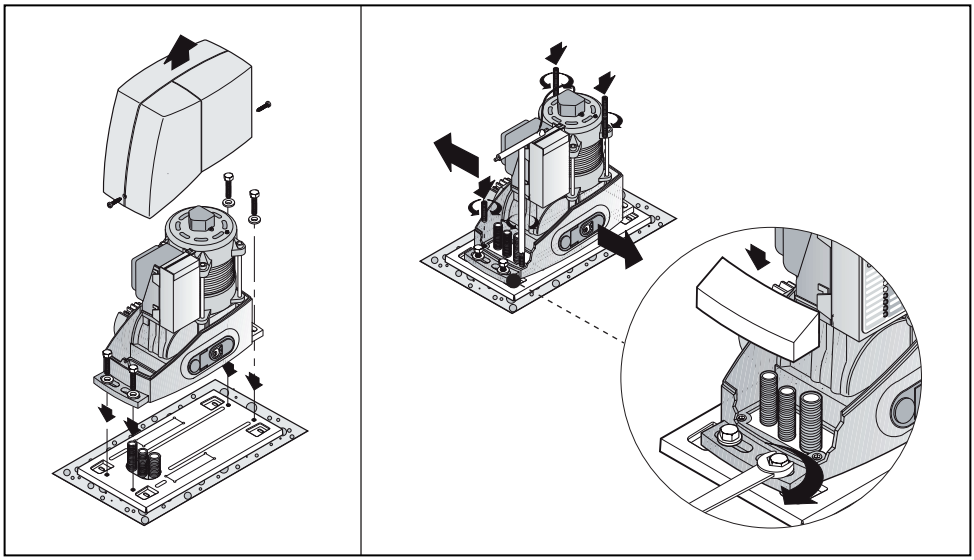

3.4 ЗАКРЕПВАНЕ НА ЗЪБНАТА РЕЙКА

- Деблокирайте редукторния мотор (вижте параграф „Ръчно деблокиране“) и поставете крилото в положение на пълно отваряне.
- Пробийте отворите на портата в съответствие с отворите за закрепване на зъбната рейка, която се предлага в пластмасови (A) и метални (B) модели, като имате предвид размерите, посочени в параграфа „Габаритни размери“, в зависимост от типа на използваното зъбно колело (16 или 18 зъба).
- Закрепете здраво зъбната рейка към портата с помощта на предоставените винтове.

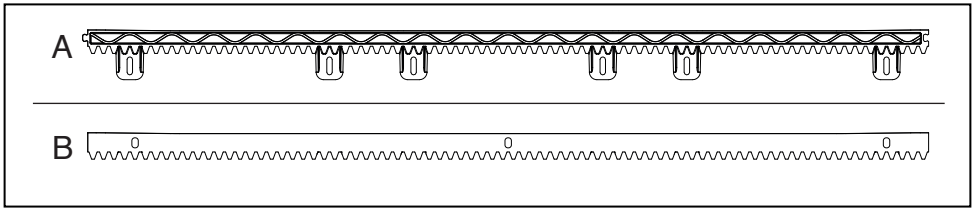

Забележка: Оставете около 1 mm свободно пространство между зъбното колело и зъбите на зъбната рейка, като поддържате това разстояние по цялата дължина на хода на портата.

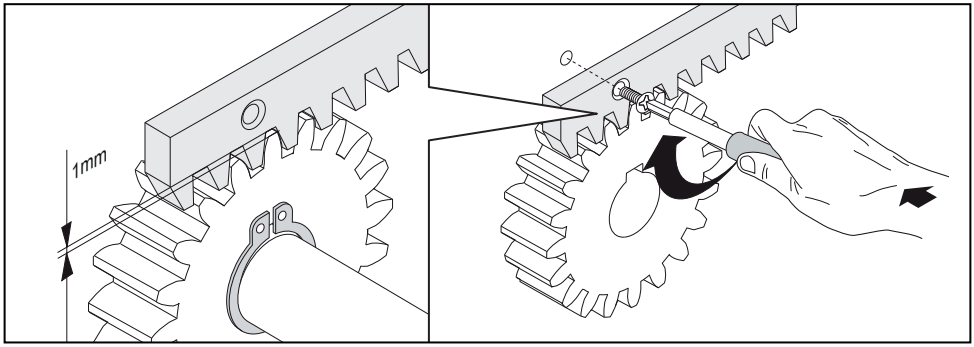

3.5 ЗАКРЕПВАНЕ НА СКОБИТЕ ЗА КРАЙНО ПОЛОЖЕНИЕ

Спирането на движението, както при отваряне, така и при затваряне, се осъществява посредством крайните скоби, които, подходящо закрепени върху зъбната рейка, задействат крайната пружина, намираща се върху мотор-редуктора

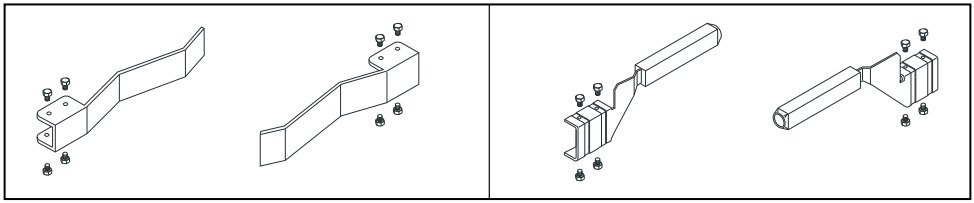

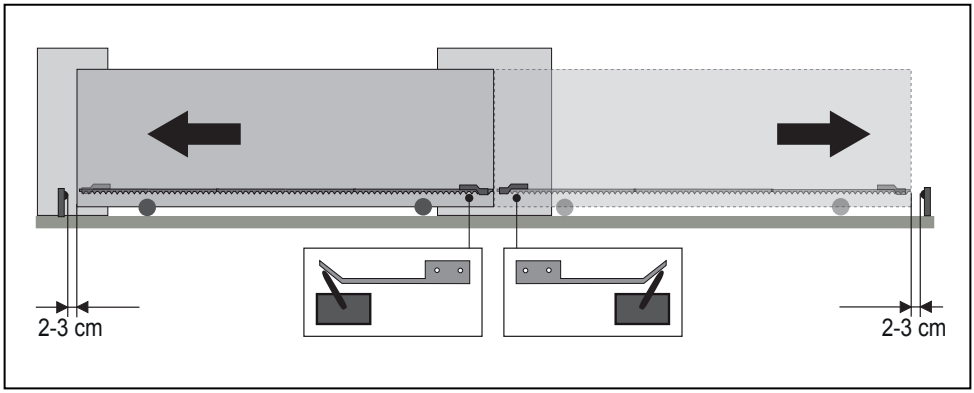

- Монтирайте скобите за крайни положения „отваряне“ и „затваряне“ в краищата на зъбната рейка, като ги фиксирате с винтовете от комплекта. Имайте предвид, че портата ще завърши хода си около 2-3 cm след задействането на крайното положение, затова регулирайте позицията на скобите така, че портата никога да не удря механичните ограничители.

3.6 РЪЧНО ОТКЛЮЧВАНЕ

ВНИМАНИЕ – ЗАХРАНВАНЕ

Изключете захранването, преди да продължите. Ръчното отключване може да доведе до неконтролирано движение на портата, особено при наличие на механични повреди, износване, лоша поддръжка или небалансирани условия на крилото. Когато редукторният мотор е отключен, портата не е задействана и може да се движи свободно под действието на собствената си тежест или евентуални наклони на терена. Командата за отключване позволява да се разкачи трансмисията и да се движи крилото ръчно в случай на липса на захранване или аномалия в системата. Ключът за отключване трябва да се съхранява на сигурно място, но лесно достъпно в случай на авария.

3.6.1 За да отключите мотор-редуктора

a) Плъзнете защитата на ключалката надясно.
b) Поставете ключа в ключалката и го завъртете на 90°.
c) Отворете капака, като го дръпнете леко.

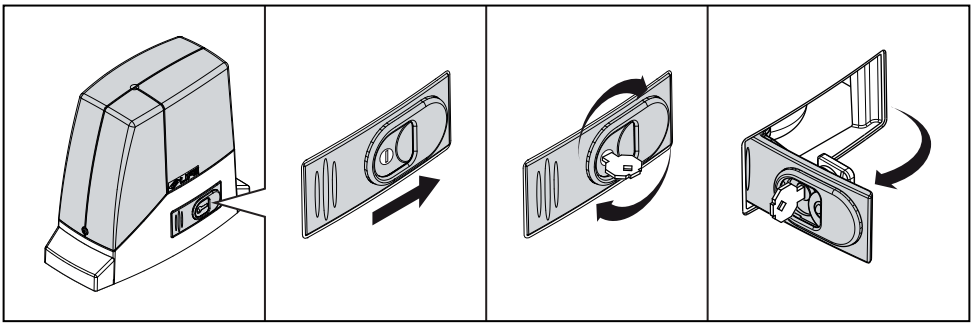

Редукторният мотор вече е отключен и портата може да се движи ръчно.

3.6.2 За да заключите отново мотор-редуктора

d) Затворете капака, като го натиснете леко,
e) Завъртете ключа на 90° и го извадете от ключалката.
f) Плъзнете защитата на ключалката наляво.

4 КАБЕЛНА ВРЪЗКА НА МОТОР-РЕДУКТОРА

ВНИМАНИЕ – КАБЕЛИ И ОКАБЕЛЯВАНЕ

„Преди да пристъпите към свързване и окабеляване, прочетете внимателно „Общите инструкции за безопасност“. Всички операции по окабеляване трябва да се извършват, когато контролният център е изключен от електрозахранването, като се уверите, че инсталацията е напълно без напрежение и че евентуалната буферна батерия е изключена. Ако общото устройство за изключване на захранването не е видимо или достъпно от мястото на работа, поставете в близост до него предупредителен знак с надпис: „ВНИМАНИЕ: ПРОВЕЖДА СЕ ПОДДРЪЖКА“, за да се избегне случайно включване на захранването по време на операциите по окабеляване.

- Вътрешните кабелни връзки на контролния блок и електромеханичния актуатор, изпълнени от производителя, в никакъв случай не трябва да се променят.
- Изборът на типа и сечението е отговорност на инсталатора.
- Използваните кабели трябва да отговарят на стандартите IEC 60245 и на техническите референтни стандарти IEC 63294, IEC 60811 и IEC 62440, както и да са подходящи за предвидения тип инсталация.
- Използвайте захранващ кабел тип H05RN-F 3G1,5 mm² (или еквивалентен), не от по-ниска категория, с полихлоропренова обвивка, подходяща за външна употреба, и снабден с жълто-зелен защитен проводник за свързване към заземяването.
- Оголете кабелите на минималната необходима дължина (макс. 6 mm), възможно най-близо до клемите, като избягвате да остават открити проводими части.
- Не изолирайте проводниците, които трябва да бъдат закрепени към винтови клеми.
- Използвайте специалното устройство за закрепване на захранващия кабел.
- Използвайте изключително кабели с напречно сечение и тип, подходящи за инсталацията, отговарящи на изискваните характеристики (ток, дължина на трасето и условия на монтаж) и на указанията на действащите нормативи.
- Ако съществува риск от контакт между кабели, подложени на напрежение над 50 V RMS, и нисковолтови предпазни кабели, е необходимо да се осигури изолация чрез обвивка с минимална дебелина 1 mm. Плоският кабел с двойна жица не трябва да се използва за външни връзки.
- Свързването към електрическата мрежа трябва да се извърши с фиксирано свързване и да бъде снабдено с двуполюсен прекъсвач с разстояние между контактите, което позволява пълно изключване при условия на категория III на пренапрежение.
- Забранени са мултиконтакти, удължители или адаптери.
- Неправилно изпълнените свързвания могат да причинят повреди на оборудването и да изложат на риск безопасността на хората.

4.1 ПОСТАВЯНЕ НА КАБЕЛИ В МОТОР-РЕДУКТОРА

- Свалете капака на мотор-редуктора.
- Отворете отворите в кабелната мембрана и вкарайте кабелите, необходими за свързване, като разделите кабелите с 230 V от тези с много ниско напрежение. Оставете кабелите с дължина около 40 cm, за да улесните окабеляването.

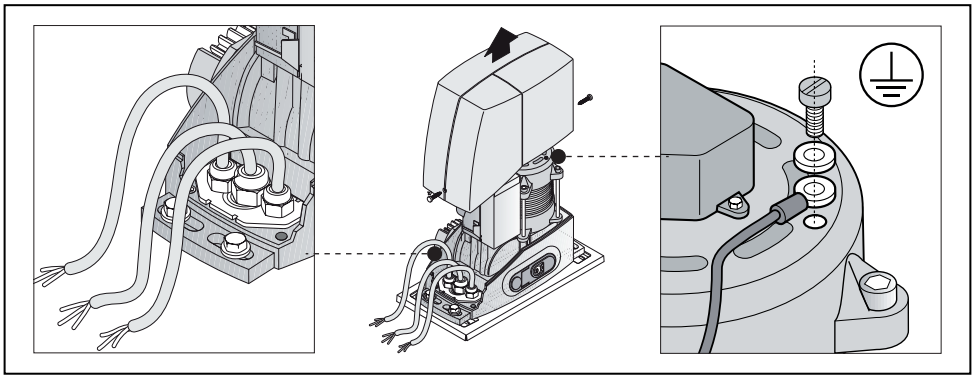

- Поставете мембраната за кабели в основата на мотор-редуктора, като я прилепите добре, за да предотвратите проникването на мръсотия и насекоми.
- Закачете жълто-зеления проводник на захранващия кабел в отвора, разположен на горната част на корпуса, в точката, обозначена със символа за заземяване.

ВНИМАНИЕ – ЗАЗЕМЯВАНЕ

Редукторният мотор задължително трябва да бъде свързан към защитния проводник (заземяване) в съответствие с Министерско постановление 37/2008 и Законодателен декрет 81/2008, действащи в областта на безопасността на електрическите инсталации.

4.2 СВЪРЗВАНЕ НА ЕЛЕКТРОННИЯ КОНТРОЛЕР

Инсталаторът трябва да свърже захранването 230 VAC 50/60 Hz и различните устройства, предвидени за автоматизацията. Свързванията между контролера, мотора, енкодера и трансформатора вече са извършени от производителя и не трябва по никакъв начин да се променят.

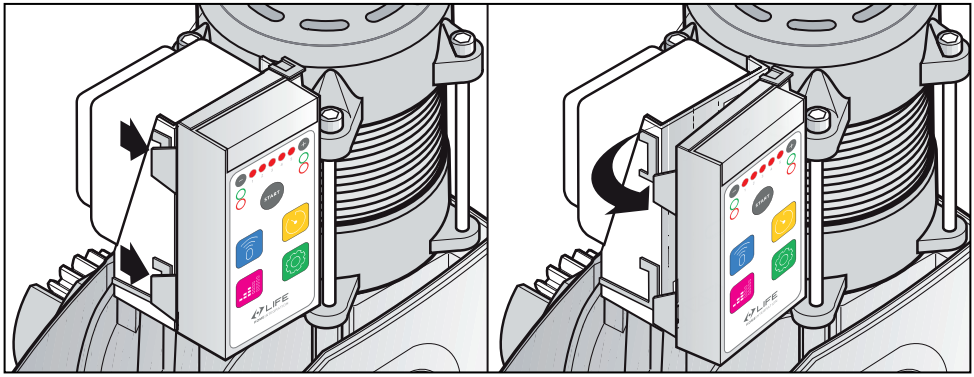

- Кутията на контролния блок е закрепена към опората посредством 4 закрепващи се крилца.
- За да я демонтирате, повдигнете леко двете странични крилца отляво, за да ги извадите от гнездата, както е показано на фигурата.
- Завъртете кутията около оста си, докато дясните крилца се освободят напълно.
- След като бъде демонтирана, в зависимост от дължината на кабелите, тя може да бъде поставена върху ръба на основата на мотор-редуктора или да бъде поддържана ръчно.
- За повторното поставяне е достатъчно да поставите отново централата върху опората, като упражнявате лек натиск, докато 4-те крилца щракнат.
- Проверете дали затягането на клемите е подходящо.
- Използвайте кабели с подходящо сечение за двигатели и аксесоари, в съответствие с нормативните изисквания.

4.2.1 Видове кабели

ФУНКЦИЯ	ТИП КАБЕЛ
Електрическа верига / Захранване	кабел 3x1,5 mm²
Мигащ	кабел 2x1 mm²
Радиоантена	екраниран кабел RG58 50 Ω
Снимка TX	кабел 2x1 mm²
Снимка RX	кабел 4x1 mm²
Селектор / Вътрешен бутон	кабел 3x1 mm²
Сигнал за предпазни ребра	кабел 2x1 mm²

4.2.2 Списък на връзки и съединения

ТЕРМ.	ФУНКЦИЯ
1	АНТЕНА (екран): вход за екраниране на антената; коаксиален кабел RG58-50Ω.
2	ANTENNA (централен проводник): вход за радиоантена.
6	ОБЩ: общ за входове СТОП, ОТВАРЯ, ЗАТВАРЯ, СТЪПКА-СТЪПКА, ФОТО.
6-7	СТОП (N.C.): вход за спиране на портата. Може да бъде свързан, например, с бутон за аварийно спиране. При освобождаване на командата не се извършва автоматично затваряне: за възстановяване на движението е необходима нова команда. Оставете моста, ако не е предвидено никакво устройство.
6-8	ОТВАРЯНЕ (N.O.): вход за команда за отваряне на портата.
6-9	ЗАТВАРЯНЕ (N.O.): вход за команда за затваряне на портата.
6-8/9	ПЕШЕХОДНА: Командата определя частично отваряне. Може да се подаде от дистанционно управление или от клемна кутия, като се мостира клема 8 ОТВАРЯ с клема 9 ЗАТВАРЯ. Този мост след това се свързва с прекъсвач към клема 6 ОБЩА (виж СХЕМА НА ДИОДИТЕ в параграф „Схема на връзки и свързвания").
6-10	СТЪПКА ПО СТЪПКА (N.O.): вход за команда за движение според следните цикли: АВТОМАТИЧЕН РЕЖИМ (Отваряне, Пауза, Затваряне, Пауза). ПОЛУАВТОМАТИЧЕН РЕЖИМ (Отваряне, Стоп, Затваряне, Стоп). КОМУНАЛЕН РЕЖИМ (Отваряне, автоматично затваряне с пауза).
6-11	ФОТО 1 (N.C.): вход за фотоелементи или устройства за безопасност. Определя спирането на портата както при отваряне, така и при затваряне. Движението се възобновява при отваряне, когато фотоелементът или устройството за безопасност се деактивират. Оставете моста, ако не е предвидено никакво устройство. С ОПЦИЯ 1 - Меню 3 активирана ФОТО 1 става ФОТО 2, задействането на устройствата за безопасност при отваряне определя кратко обръщане на портата.
6-12	FOTO (N.C.): вход за фотоелементи или предпазни устройства. По време на цикъла на отваряне на портата не се задейства; при затваряне предизвиква обръщане на движението до пълно отваряне. Оставете моста, ако не е предвидено никакво устройство.
13-15	ИНДИКАТОР: Изход 24Vac 3W макс., за светлинен индикатор, който копира работата на мигащата светлина по време на движението и остава включен при отворена врата.
S1-S2	РЕЛЕЕН КОНТАКТ (мултифункционален изход): активен с импулсно дистанционно управление. С ОПЦИЯ 2 LED 5 става радиоконтакт СТЪПКА-СТЪПКА.
17-19	МИГАЩА СВЕТЛИНА: Изход 230 VAC, 25 W макс., за свързване на мигащата светлина.
18-19	ОСВЕЩЕНИЕ ЗА УДОБСТВО / ВЕНТИЛАТОР ЗА ОХЛАЖДАНЕ: Изход 230 VAC, 40 W макс. за осветление за удобство. С ОПЦИЯ 3 LED 2 ON изход за вентилатор за охлаждане.
L1-L2	СВЪРЗВАНЕ КЪМ ЕЛЕКТРИЧЕСКАТА МРЕЖА: 230 VAC 50/60 Hz.

N.C. = нормално затворен контакт - N.O. = нормално отворен контакт

КЛЕМ	ЦВЯТ НА КАБЕЛА	ФУНКЦИЯ
A	Черно / Бяло / Оранжево	Изход на трансформатора 0V-16V-24V
B	Черно / Червено	Механичен край на хода - Оптичен енкодер
	Синьо / Черно / Червено	Магнитен край на хода - Оптичен енкодер
C	Зелено / Синьо / Черно	Захранване на двигателя
D	Бяло / Бяло - Черно / Черно	Кондензатор
E	Синьо / Кафяво	Вход за захранване на трансформатора 230 VAC

4.2.3 Схема на връзките и свързванията

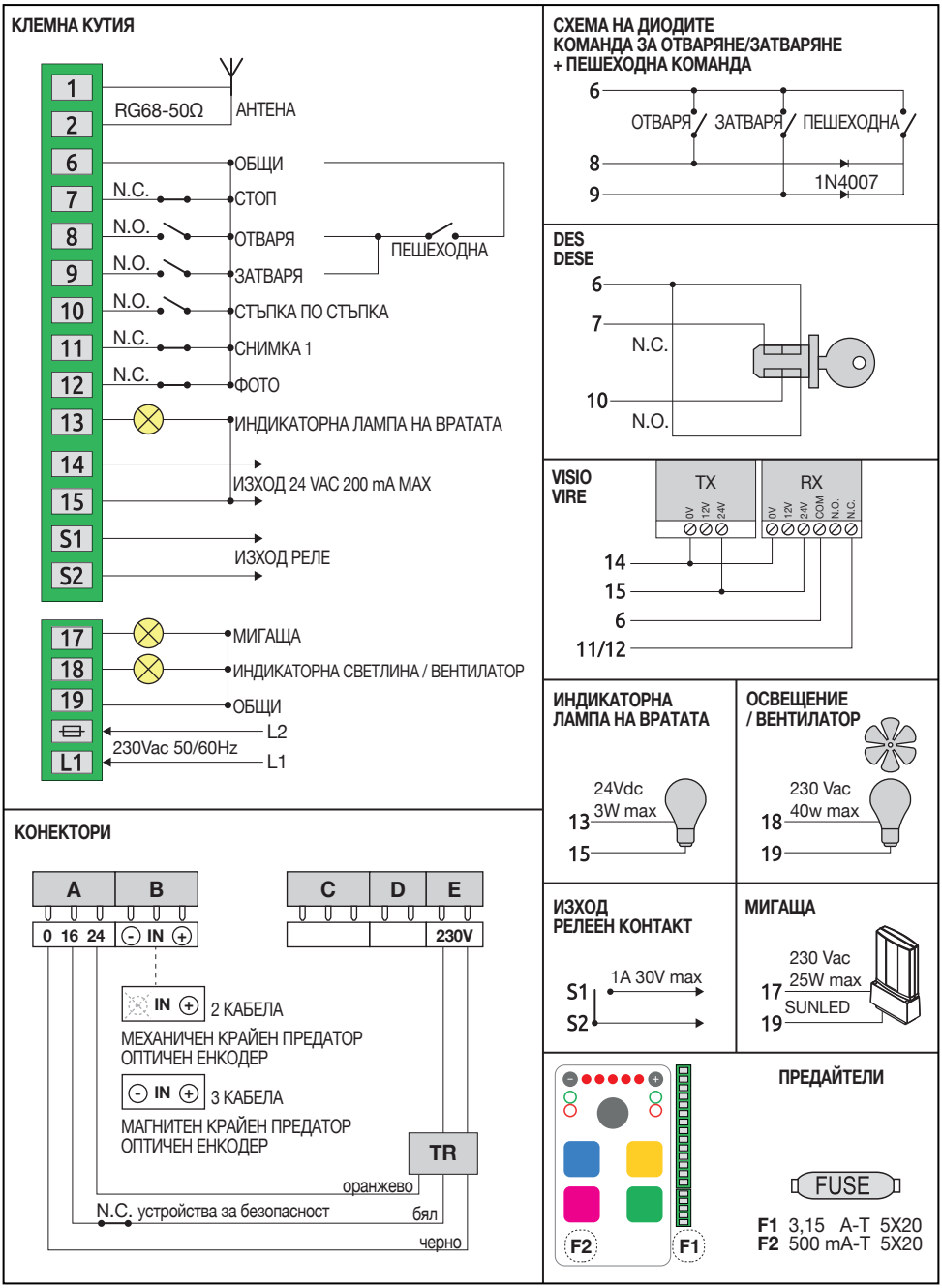

4.2.4 Разположение и управление на кабелите

При окабеляването на мотор-редуктора кабелите трябва да бъдат разположени подредено и с подходяща дължина, така че да позволяват лесни интервенции за регулиране или поддръжка. Избягвайте образуването на възли или натрупвания на кабели, особено в близост до интерфейса за управление, за да не се затруднява достъпът и използването му.
Кабелите трябва да бъдат разположени и закрепени така, че да се избегне натягане върху клемите на контролния блок и мотор-редуктора, както и възможно притискане или триене срещу метални или движещи се части. Кабелите за захранване и мощност трябва да бъдат прокарани отделно от кабелите за управление и сигнализация (фотоелементи, бутони, устройства за безопасност), за да се избегнат възможни електрически смущения.

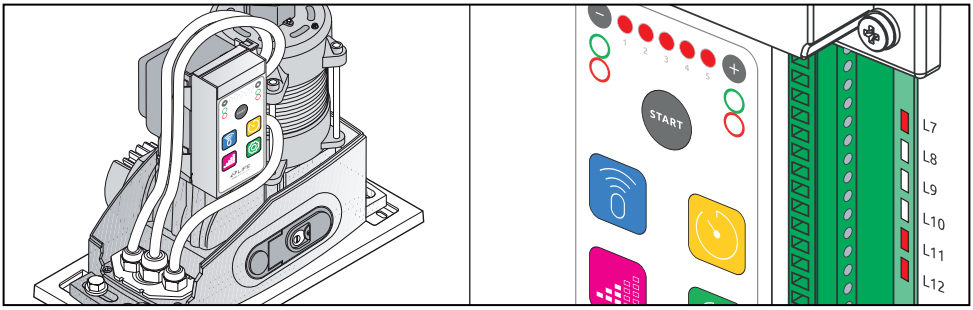

4.2.5 LED индикатори

LED индикаторите показват състоянието на входовете.

• L7 – L11 – L12: входове N.C. (нормално затворени).
- При нормални условия те са включени
- и се изключват, когато се активира съответният вход.
• L8 – L9 – L10: входове H.O. (нормално отворени).
- При нормални условия са изключени
- запалват се, когато се активира съответният вход.

5 КОНФИГУРАЦИЯ НА КОНТРОЛНИЯ МОДУЛ

5.1 ЕНЕРГОСПЕСТЯВАНЕ

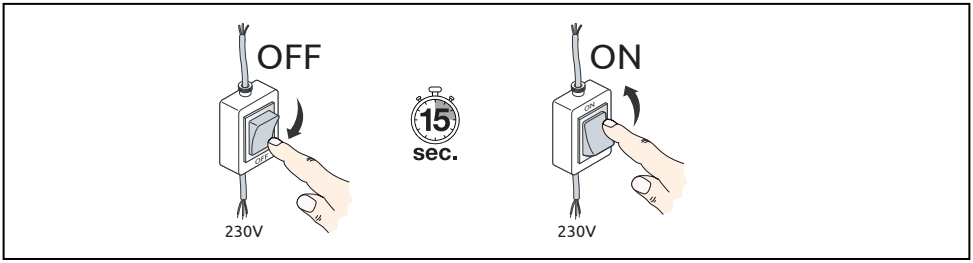

Ако контролният модул остане неактивен в продължение на 10 минути, светодиодите на предния панел угасват и клавиатурата се деактивира. За да я реактивирате, е необходимо да прекъснете захранването на контролния модул чрез прекъсвача и да го възстановите след 15 s.

5.2 ПЪЛНО НУЛИРАНЕ

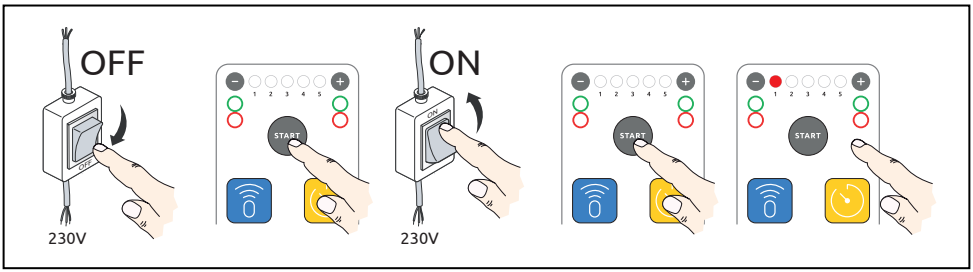

- Изключете захранването на контролера.
- Натиснете и задръжте бутона START.
- Възстановете захранването на контролния блок.
- Отпуснете бутона START едва когато светне червеният светодиод № 1.

5.3 ПЪРВОНАЧАЛНО АВТОМАТИЧНО ПРОГРАМИРАНЕ

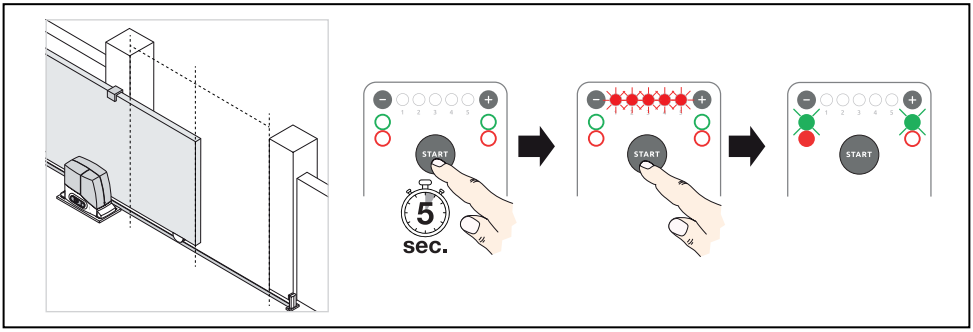

- Поставете ръчно портата в средата на хода.
- Натиснете и задръжте бутона START за 5 s., докато се включат и 5-те червени LED индикатора.
- Натиснете отново START, за да започнете автоматичното програмиране на хода.
- Автоматиката изпълнява последователно затваряне, отваряне, затваряне.

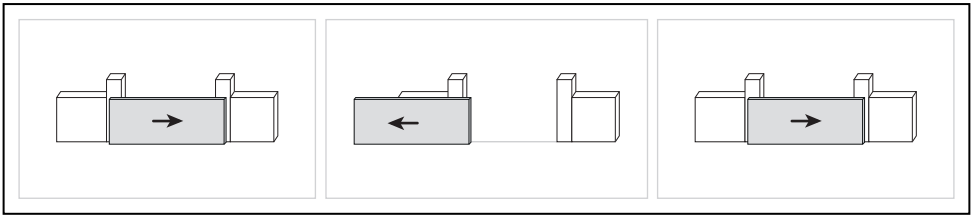

Забележка: Ако на този етап автоматиката започне с маневра за отваряне, натиснете отново START, за да обърнете движението на крилото.

След като първоначалната конфигурация приключи, двата зелени LED индикатора ще мигат, а червеният LED индикатор под бутона „-“ ще остане включен. Ако полученият резултат не е задоволителен, започнете отначало. При много тежки или самоносещи портали е възможно първото програмиране да се извърши без забавяния (вижте параграф „Настройка на забавянията“).

6 УПРАВЛЕНИЕ НА ДИСТАНЦИОННИТЕ УПРАВЛЕНИЯ

Контролерът е снабден с вграден радиоприемник с памет за 750 кода и 3 канала с честота 433,92 MHz с код LIFE Rolling code и Auto code.

6.1 ЗАПАМЕТЯВАНЕ НА ДИСТАНЦИОННО УПРАВЛЕНИЕ

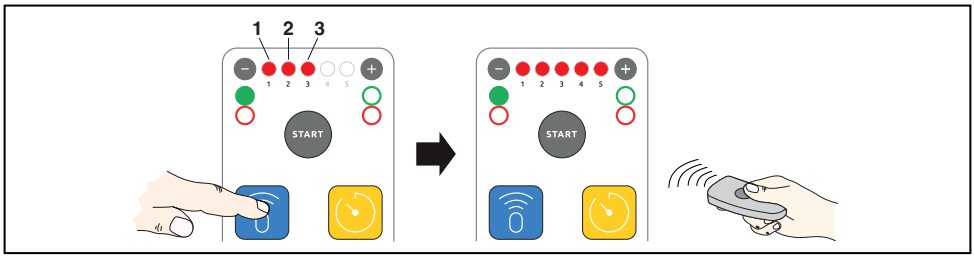

Пълно отваряне

- Натиснете и освободете синия бутон за настройка на дистанционните управления: ще светнат левият зелен светодиод и червеният светодиод № 1.
- Натиснете и задръжте бутона на предавателя, който искате да свържете за пълно отваряне, докато не светнат и 5-те светодиода.

Частично отваряне

- Натиснете и отпуснете 2 пъти синия бутон за настройка на дистанционните управления: ще светнат зеленият светодиод отляво и червеният светодиод № 2.
- Натиснете и задръжте бутона на предавателя, който искате да свържете с частичното отваряне, докато не светнат и 5-те светодиода.

Управление на спомагателно реле

- Натиснете и отпуснете 3 пъти синия бутон за настройка на дистанционните управления: светват зеленият светодиод отляво и червеният светодиод № 3.
- Натиснете и задръжте бутона на предавателя, с който искате да свържете активирането на релето, докато не светнат и 5-те LED индикатора.

За да излезете от режима на конфигуриране, изчакайте 20 s. или натиснете синия бутон, докато и 5-те червени LED индикатора не угаснат.

6.2 ИЗТРИВАНЕ НА ДИСТАНЦИОННО УПРАВЛЕНИЕ

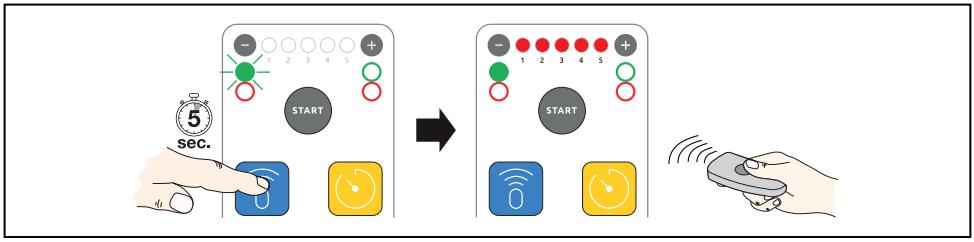

- Натиснете синия бутон за настройка на дистанционните управления за 5 s. и след това го пуснете.
- Зеленият светодиод вляво под бутона „-“ ще светне и ще започне да мига.
- Натиснете бутона на предавателя, който искате да изтриете, докато всички 5 червени LED светнат за 5 s.

6.3 ИЗТРИВАНЕ НА ВСИЧКИ ДИСТАНЦИОННИ УПРАВЛЕНИЯ

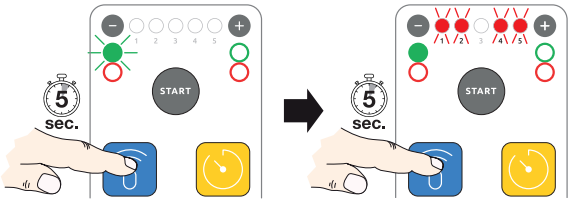

- Натиснете синия бутон за настройка на дистанционните управления за 5 s. и след това го пуснете.
- Зеленият светодиод вляво под бутона „-“ ще светне и ще започне да мига.
- Натиснете синия бутон за още 5 s.
- Светодиодите 1, 2, 4 и 5 мигат по 2 наведнъж.
- Когато мигането спре, всички дистанционни управления са изтрити.

7 НАСТРОЙКА НА ОПЦИИТЕ

7.1 АВТОМАТИЧНО ЗАТВАРЯНЕ

ВНИМАНИЕ – АВТОМАТИЧНО ДВИЖЕНИЕ

Автоматичното затваряне се активира след предварително зададено ВРЕМЕ ЗА ПАУЗА. Движението на крилото може да се осъществи извън контрола на лицето, което е задействало командата за отваряне.

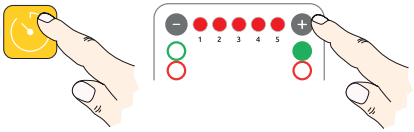

1 2 3 4 5	
○○○○○	Затваряне ИЗКЛЮЧЕНО
●○○○○	5”
●●○○○	10 s.
●●●○○	30”
●●●●○	60”
●●●●●	120”

- Натиснете и отпуснете жълтия бутон TIMER.
- Зеленият светодиод вдясно под бутона „+“ ще светне.
- Ако нито един от 5-те червени LED индикатора не свети, автоматичното затваряне не е активирано: натиснете и отпуснете бутона „+“, за да го активирате.
- Ако поне един от 5-те червени LED индикатора свети, автоматичното затваряне е активирано. За да го деактивирате, натиснете няколко пъти бутона „-“, докато всички LED индикатори не угаснат.
- Натиснете и отпуснете бутоните „-“ и „+“, за да промените параметрите.

Изчакайте 20 s. или натиснете и отпуснете TIMER, за да излезете от режима на конфигуриране.

НАСТРОЙКА НА ЗАБАВЯНИЯТА

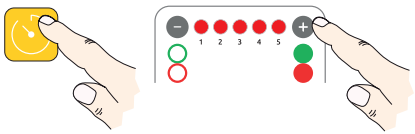

1 2 3 4 5	
○○○○○	ДЕАКТИВИРАНИ
●○○○○	МИН
●●○○○	
●●●○○	ПОДРАЗБИРАНЕ
●●●●○	
●●●●●	МАКС

- Натиснете жълтия бутон TIMER за 5 s.
- Зеленият и червеният светодиод вдясно под бутона „+“ светват.
- 1 свети LED: минимално забавяне.
- 5 светещи LED-а: максимално забавяне.
- Няма светещи LED индикатори: забавянията са деактивирани.
- Натиснете и отпуснете бутоните „-“ и „+“, за да промените параметрите.

Изчакайте 20 s. или натиснете и отпуснете TIMER, за да излезете от режима на конфигуриране.

8 НАСТРОЙКИ НА СИЛАТА И ЧУВСТВИТЕЛНОСТТА

8.1 НАСТРОЙКА НА СИЛАТА

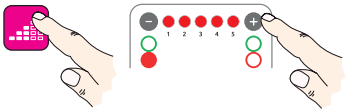

1 2 3 4 5	
○○○○○	75% MIN
●○○○○	80%
●●○○○	85%
●●●○○	90% ПО подразбиране
●●●●○	95%
●●●●●	100% MAX

- Натиснете и отпуснете розовия бутон СИЛА (в долния ляв ъгъл).
- Червеният светодиод вляво под бутона „-“ ще светне.
- Натиснете и отпуснете бутоните „-“ и „+“, за да промените параметрите.

Изчакайте 20 s. или натиснете и отпуснете СИЛА, за да излезете от режима на конфигуриране.

8.2 ЧУВСТВИТЕЛНОСТ НА ОТКРИВАНЕ НА ПРЕПЯТСТВИЯ

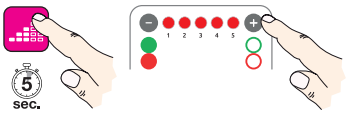

1 2 3 4 5	
○○○○○	МИН
●○○○○	
●●○○○	
●●●○○	ПОДРАЗБИРАНЕ
●●●●○	
●●●●●	МАКС

- Натиснете розовия бутон СИЛА (долу вляво) за 5 s.
- Зеленият и червеният светодиод вляво под бутона „-“ светват.
- Натиснете и отпуснете бутоните „-“ и „+“, за да промените параметрите.

Изчакайте 20 s. или натиснете и отпуснете СИЛА, за да излезете от режима на конфигуриране.

ВНИМАНИЕ – НАСТРОЙКА НА ПАРАМЕТРИТЕ

Параметрите за настройка, като сила и чувствителност към препятствия, трябва да бъдат зададени в зависимост от типа и характеристиките на портата, в съответствие с действащото законодателство в страната на монтаж.

9 МЕНЮ „ОПЦИИ“

9.1 МЕНЮ С ОПЦИИ 1

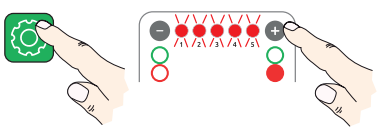

1 2 3 4 5	
○○○○○	Няма активни функции
●○○○○	Модел за жилищна сграда: само ОТВАРЯ
○●○○○	Режим ОТВАРЯ-СТОП-ЗАТВАРЯ-СТОП
○○●○○	Режим ОТВАРЯ-ЗАТВАРЯ
○○○●○	Входът ФОТО1 става ФОТО2
○○○○●	Активирането на ФОТО предшества затварянето

- Натиснете и отпуснете зеления бутон ОПЦИИ, за да влезете в меню ОПЦИИ 1.
- Червеният светодиод вдясно под бутона „+“ светва.
- Натиснете отново бутона ОПЦИИ последователно, за да превъртите наличните опции.
- Мигащите LED индикатори показват позицията и съответната опция.

Натискането и отпускането на бутона „+“ активира функцията (червеният светодиод свети постоянно).
Натискането и отпускането на бутона „-“ деактивира функцията (червеният светодиод мига).
За да излезете от менюто и да запазите направените промени, е достатъчно да изчакате 20 s. или да натиснете и пуснете бутона ОПЦИИ, докато всички светодиоди между бутоните „+“ и „-“ угаснат.

9.2 МЕНЮ С ОПЦИИ 2

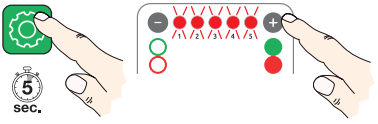

1 2 3 4 5	
○○○○○	Няма активни функции
●○○○○	Меко стартиране
○●○○○	Предварително мигане
○○●○○	Мигащ в пауза
○○○●○	Команда „човек на място“
○○○○●	Изход на стъпково реле

- Натиснете зеления бутон ОПЦИИ за 5 s., за да влезете в меню ОПЦИИ 2.
- Зеленият и червеният светодиод вдясно под бутона „+“ светват.
- Натиснете отново бутона ОПЦИИ последователно, за да превъртите наличните опции.
- Мигащите LED индикатори показват позицията и съответната опция.

Натискането и отпускането на бутона „+“ активира функцията (червеният светодиод свети постоянно).
Натискането и отпускането на бутона „-“ деактивира функцията (червеният светодиод мига).
Забележка: Командата „Човек на място“ работи изключително от входа на клемната кутия:
Отваряне - Затваряне - Стъпка по стъпка
За да излезете от менюто и да запазите направените промени, е достатъчно да изчакате 20 s. или да натиснете и пуснете бутона ОПЦИИ, докато всички светодиоди между бутоните „+“ и „-“ угаснат.

МЕНЮ ОПЦИИ 3

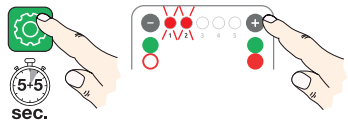

1 2 3 4 5	
○○○○○	Няма активни функции
●○○○○	Автоматичен нагревател
○●○○○	Вентилатор за охлаждане

- Натиснете зеления бутон ОПЦИИ за 5 s.
- Зеленият и червеният светодиод вдясно под бутона „+“ светват.
- Натиснете отново бутона ОПЦИИ за 5 s., за да влезете в меню ОПЦИИ 3.
- Зеленият светодиод вляво под бутона „-“ светва.
- Натиснете последователно бутона ОПЦИИ, за да превъртите наличните опции.
- Мигащите LED индикатори показват позицията и съответната опция.

Натискането и отпускането на бутона „+“ активира функцията (червеният светодиод свети постоянно).
Натискането и отпускането на бутона „-“ деактивира функцията (червеният светодиод мига).
За да излезете от менюто и да запазите направените промени, е достатъчно да изчакате 20 s. или да натиснете и пуснете бутона ОПЦИИ, докато всички светодиоди между бутоните „+“ и „-“ угаснат.

10 ПРОГРАМИРАНЕ НА ДИСТАНЦИОННОТО УПРАВЛЕНИЕ ПО РАДИО

Забележка: Може да се запамети само едно дистанционно управление наведнъж. Портата трябва да е отворена и поне една от предпазните мерки (СТОП и/или ФОТО) трябва да е активирана.

10.1 ПЪЛНО ОТВАРЯНЕ (10 S.)

- Натиснете за 10 s. командата на вече запаметен главен предавател и след това я освободете;
  - контролерът преминава в режим на програмиране на дистанционното управление за пълно отваряне.
  - Паметта е готова и мигащата лампа излъчва серия от единични мигания.
- Сега предайте сигнала с новото дистанционно управление;
  - правилното запаметяване се потвърждава с постоянна светлина за няколко секунди.

10.2 ЧАСТИЧНО ОТВАРЯНЕ (10+3 S.)

- Натиснете за 10 s. командата на вече запаметен главен предавател и след това я освободете;
- Натиснете същия бутон на главния предавател за още 3 s. и след това го пуснете;
  - контролерът преминава в режим на програмиране на дистанционното управление за частично отваряне
  - Паметта е готова и мигащата лампа излъчва серия от двойни мигания.
- Сега предайте сигнала с новото дистанционно управление;
  - правилното запаметяване се потвърждава с постоянна светлина за няколко секунди.

10.3 МНОГОФУНКЦИОНАЛНО РЕЛЕ (10+3+3 S.)

- Натиснете за 10 s. командата на вече запаметен главен предавател и след това я освободете;
- Натиснете същия бутон на главния предавател за още 3 s. и след това го пуснете;
- Натиснете същия бутон на главния предавател за още 3 s. и след това го пуснете;
  - контролният панел преминава в режим на програмиране на дистанционното управление за многофункционалното реле,
  - Паметта е готова и мигащата лампа излъчва серия от тройни мигания.
- Сега предайте сигнала с новото дистанционно управление;
  - правилното запаметяване се потвърждава с постоянна светлина за няколко секунди.

11 РЪКОВОДСТВО ЗА ОТСТРАНЯВАНЕ НА ПРОБЛЕМИ

ВНИМАНИЕ

Операциите по контрол, поддръжка и ремонт трябва да се извършват от технически квалифициран персонал, в съответствие с действащите нормативни изисквания.

Централата не се включва

- Проверете дали главният прекъсвач е включен.
- Проверете дали системата за отключване на портата е затворена
- Проверете предпазителите на електронната платка

Моторът не реагира на командите от дистанционното управление

- Дистанционното управление не е запаметено.
- Проверете батерията на дистанционното управление.
- Проверете окабеляването и положението на антената
- Проверете дали няма външни елементи, които да пречат на радиосигнала: електрически стълбове, армирани метални стени и др. В такъв случай предвидете външна антена.
- Н.О. контактите са деактивирани.

Фотоелементите за безопасност се задействат при отваряне, но не и при затваряне

- Повторете програмирането, като обърнете внимание, че първото действие трябва да бъде затваряне.

Сигнал за неизправност: 5 светещи LED

- Проверете за наличието на препятствия по пътя на портата.
- Проверете дали микропревключвателите за крайно положение не са блокирани.

Сигнализация за неизправност: свети LED 1,2 / Сигнализация за неизправност: свети LED 1,3

- Проверете дали микропревключвателите за крайно положение не са блокирани.
- Премахнете евентуални препятствия върху зъбната рейка: сняг, лед и др.

Портата забавя движението си, но не успява да се затвори.

- Проверете стойностите на чувствителността и силата.
- Проверете дали кондензаторът все още работи, в противен случай го сменете.

Портата не се затваря.

- Проверете дали фотоелементите работят правилно.
- Проверете дали входовете за безопасност са активни
- Н.О. контактите са деактивирани.

Мигащият индикатор мига бавно и непрекъснато.

- Вероятно има спиране на тока, подайте команда с предавател или бутон.

Портата се движи само при продължителна команда

- Вероятно неправилно функциониране на крайния изключвател. Извършете пълна маневра с постоянно активна команда.

БЕЛЕЖКИ

БЕЛЕЖКИ

БЕЛЕЖКИ

12 ИНСТРУКЦИИ И ПРЕДУПРЕЖДЕНИЯ ЗА ПОТРЕБИТЕЛЯ

- Инсталаторът има задължението да извърши анализ на рисковете и да информира потребителя/собственика за евентуални остатъчни рискове, свързани с автоматизацията, в съответствие с Д.Л. 17/2010 (транспозиране на Директива за машините 2006/42/ЕО).
- При автоматизираните портали по време на движението съществуват следните остатъчни рискове:
  - удар и притискане срещу основния затварящ ръб;
  - удар и притискане в зоната на отваряне;
  - притискане и заклещване между подвижни и неподвижни части;
  - механични рискове, свързани с движението на портата и допълнителните части.
- След приключване на монтажа, потребителят трябва да получи от монтажника документацията, предвидена в действащото законодателство, включително декларацията за съответствие, инструкциите за употреба и поддръжка и попълнения регистър за поддръжка
- Съхранявайте тази страница на сигурно и леснодостъпно място за евентуални справки.

УКАЗАНИЯ ЗА УПОТРЕБА

- Автоматизацията трябва да се използва изключително за целите, предвидени от производителя, и е проектирана единствено за задвижване на плъзгащи се портали, в комбинация със съвместими командни централи LIFE Home Integration.
- Задвижващият механизъм, централата и всички системи за управление и безопасност трябва да бъдат инсталирани и използвани в идеално техническо състояние, в подходящи помещения и при пълно спазване на инструкциите за монтаж, употреба и безопасност, съдържащи се в настоящия документ.
- Всякаква различна или несъответстваща употреба се счита за неправилна и следователно е забранена.
- Производителят не носи отговорност за щети на хора, животни или вещи, произтичащи от непредвидена употреба на автоматизацията или от неспазване на инструкциите за употреба, безопасност и поддръжка, съдържащи се в настоящия документ.
- Вратата може да се задейства в автоматичен режим чрез дистанционно управление, чрез ключ, разположен в близост до вратата, или чрез евентуални фиксирани бутони, инсталирани вътре в жилището.
- Преди активирането се уверете, че всички хора са на безопасно разстояние от зоната на маневриране.
- По време на движение:
  - не докосвайте портата или движещите се части;
  - поддържайте безопасно разстояние;
  - преминавайте само когато портата е напълно отворена и неподвижна.
- Не позволявайте на децата да си играят с портата или с устройствата за управление и не оставяйте дистанционни управления на тяхно разположение. Същите предпазни мерки трябва да се вземат за хора с ограничени физически възможности и за животни.
- При наличие на необичайни шумове, неравномерни движения или неизправности, преустановете използването на автоматиката и се свържете с професионален монтажник. Ако е необходимо, използвайте портата в ръчен режим чрез аварийното отключване.

ИЗИСКВАНИЯ ЗА ПОДДРЪЖКА

- За да се гарантира правилното функциониране и безопасността на автоматизацията във времето:
  - Операциите по контрол, поддръжка и ремонт трябва да се извършват изключително от квалифициран персонал, в съответствие с действащата нормативна уредба;
  - не променяйте параметрите, настройките или програмирането на автоматизацията;
  - винаги изключвайте електрозахранването преди всякаква намеса или в случай на повреда;
  - не сваляйте капака на централата, тъй като той съдържа части под напрежение.
- Всяка поддръжка трябва да бъде вписана в регистъра за поддръжка, предоставен и попълнен първоначално от инсталатора.

• В случай на повреди, които не могат да бъдат отстранени с предоставената информация, се свържете със сервизната служба на производителя.

РЪЧНО ОТКЛЮЧВАНЕ ПРИ АВАРИЯ

Отключването се извършва с ключ, който трябва да се съхранява на сигурно място.

ЗА ДА ОТКЛЮЧИТЕ МОТОР-РЕДУКТОРА

• Плъзнете защитата на ключалката надясно.
• Поставете ключа в ключалката и го завъртете на 90°.
• Отворете капака, като го дръпнете леко.

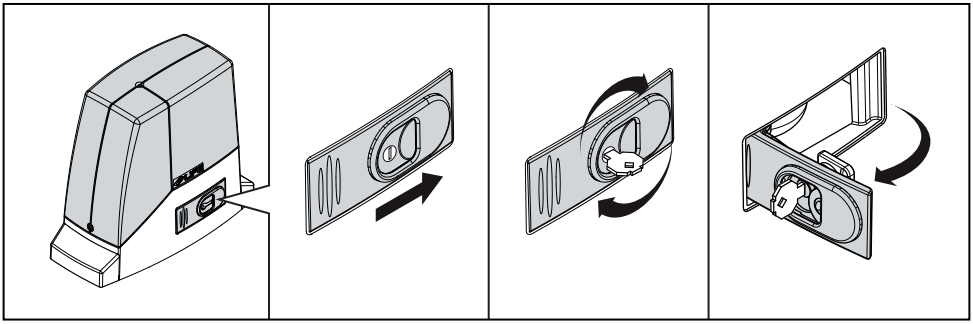

Редукторният мотор вече е отключен и портата може да се движи ръчно.

ЗА ДА ЗАКЛЮЧИТЕ ОТНОВО МОТОР-РЕДУКТОРА

• Затворете капака, като го натиснете леко.
• Завъртете ключа на 90° и го извадете от ключалката.
• Плъзнете защитата на ключалката наляво.

Периодично проверявайте дали отключващият механизъм работи правилно.

РАЗРУШАВАНЕ И ИЗХВЪРЛЯНЕ

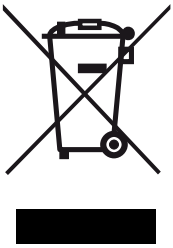

Продуктът не трябва да се изхвърля с битовите отпадъци, в съответствие с Директива RAEE 2012/19/ЕС и действащото национално законодателство (Закон 152/2006 и последващи изменения). Продуктът трябва да се предаде в оторизиран център за събиране или да се върне на търговеца в случай на закупуване на равностойно оборудване. Резервните батерии (ако има такива) трябва да бъдат извадени от контролния модул преди изхвърлянето, след като се прекъсне електрозахранването, и да бъдат предадени съгласно действащите норми. Правилното изхвърляне допринася за опазването на околната среда и човешкото здраве и позволява рециклирането на материалите.

13 ДЕКЛАРАЦИЯ ЗА СЪОТВЕТСТВИЕ С ЕО

LIFE home integration S.r.l.

Declares that all products of the ACER series, electronic control units for sliding gates, have been designed and manufactured in compliance with the requirements of the following applicable directives, standards, and legislative provisions.

CE

Serial number - Production lot

UNI EN ISO standards - Management systems
- UNI EN ISO 9000:2015
  Quality management systems - Fundamentals and vocabulary
- UNI EN ISO 9001:2015 + A1:2024
  Quality management systems - Requirements
- UNI EN ISO 9004:2018
  Quality management - Quality of an organization
- UNI EN ISO 19011:2018
  Guidelines for auditing management systems

Occupational health and safety
- Legislative Decree No. 81 of 9 April 2008, as amended and supplemented
- Consolidated Act on occupational health and safety updated edition July 2025
- State–Regions Agreements:
- 26 January 2006 - External and internal RSPP / ASPP
- 7 July 2016 - RSPP
- 21 December 2011 - Workers, Managers and Supervisors
- 21 December 2011 - Employer acting as RSPP
- 22 February 2012 - Work equipment
- 17 April 2025 - Rep. Acts No. 59/CSR

Personal data protection
- Legislative Decree No. 196 of 30 June 2003, as coordinated with:
- Regulation (EU) 2016/679 (GDPR)
- Legislative Decree No. 101 of 10 August 2018

Chemicals and environmental protection
- Regulation (EC) No. 1907/2006 (REACH)
- Consolidated version updated as of 1 September 2025
- Regulation (EC) No. 1272/2008 (CLP)
- Consolidated version following the amendments introduced by Regulation (EU) 2024/2865
- Commission Delegated Directive (EU) 2015/863 (RoHS III)

European product directives
- Machinery Directive 2006/42/EC
  (Applicable until 19 January 2027 replaced by Regulation EU 2023/1230 as of 20 January 2027)
- EMC Directive 2014/30/EU - Electromagnetic compatibility
- Low Voltage Directive (LVD) 2014/35/EU
- Radio Equipment Directive (RED) 2014/53/EU

Harmonised standards - EMC / Electrical safety
- CEI EN 50564:2013-01
- EN 55014-1:2021-11
- EN 55014-2/A2:2021
- EN 61000-6-1:2019
- EN 61000-6-3:2021-11
- EN IEC 61000-3-2:2024
- EN 61000-3-3:2013 + AMD1:2017 + AMD2:2021
- EN 62233:2008

Safety of electrical appliances
- EN 60335-2-95:2023
- EN 60335-1:2020
- CEI EN IEC 60335-1:2024-04 (CEI 61-150)

ETSI standards - RED
- Electromagnetic compatibility (RED - EMC):
- ETSI EN 301 489-1 V2.2.3 (2019-11)
- ETSI EN 301 489-3 V2.3.2 (2023-01)

Radio (RED):
- EN 300 220-1:2017 (V3.1.1)
- EN 300 220-2:2018 (V3.2.1)

- **Harmonised standards - LVD**
- EN 62368-1:2023

LIFE HOMEINTEGRATION

The responsability for the techical documents is in charge of the signatory.

Signature: _____
Name of signatory: Rui Michele - Qualification: C.E.O.
COLLE UMBERTO 26/04/2016

Via Sandro Pertini 3/5 31014 - Colle Umberto (TV) ITALY - Tel.: +39 0438 388592 - e-mail: info@homelife.it - www.homelife.it

LIFE
HOMEINTEGRATION

Via Sandro Pertini 3/5
31014 Colle Umberto (TV) ITALIA
Tel.: +39 0438 388592 · Fax: +39 0438 388593
info@homelife.it

www.homelife.it